# W09

- TERMOSTATO 1 INGRESSO ED 1 USCITA
- CONTROLLORI PER UNITÀ REFRIGERANTI, 3 INGRESSI E 3 USCITE
- CON FUNZIONE REAL TIME CLOCK

## CARATTERISTICHE

| DISPLAY | W09 | W09Y | W09C |
|---|---|---|---|
| Display singolo | 3 digit rossi o blu, h 15.5 mm | | |
| **INGRESSI** | | | |
| Uno (W09) oppure Tre (W09Y) | Termistori PTC KTY 81-121 (990Ω a 25°C) -50... +150°C (-58... +302°F) oppure Termistori NTC 103AT-2 (10kΩ a 25°C) -50... +109°C (-58... +228°F) | 3xTermistori PTC KTY 81-121 (990Ω a 25°C) -50... +150°C (-58... +302°F) oppure 3xTermistori NTC 103AT-2 (10kΩ a 25°C) -50... +109°C (-58... +228°F) | |
| Ingresso digitale | -- | 1 ingresso digitale per contatti liberi da tensione in alternativa all'ingresso 3 | |
| Accuratezza misura | ± 0.5 % fs + 1 digit | | |
| **USCITE** | | | |
| Una (W09) oppure Tre (W09Y, W90C) | OUT1: Relè SPDT 8A, 1/2HP 250V, 1/3 HP 125 VAC - EN 61810: 8 (3) A - EN 60730: 8 (4) A - UL 60730: 10A Res., 12 LRA, 2 FLA | OUT1: SPST-NO (14A-AC1, 6AAC3 250 VAC, 1 HP 250 VAC, 1/2 HP 125 VAC) OUT2: SPDT (8A-AC1, 3A-AC3 250 VAC, 1/2 HP 250 VAC, 1/3 HP 125 VAC) OUT3: SPST-NO (4A-AC1, 2A-AC3 250 VAC, 1/8 HP 250-125 VAC). 16 A Max. per Comune Relè (mors. 12) | |
| Vita elettrica relè | 100000 operazioni secondo EN 60730 | | |
| **FUNZIONALI** | | | |
| Regolazione | ON/OFF | | |
| Controllo sbrinamenti | A intervalli per fermata compressore | A intervalli o per temperatura mediante fermata compressore, riscaldamento elettrico o gas caldo/inversione di ciclo | |
| Allarme acustico | Buzzer interno (opzionale) | | |
| Real Time Clock | -- | | Orologio interno per la gestione degli sbrinamenti ad orari stabiliti |
| Comunicazione seriale | TTL, oppure RS485 con moduli esterni TLCNV o A30 (vedi sezione Accessori) | | |
| Visualizzazione remota | Possibile con display remoto TVRY (vedi sezione Indicatori) | | |
| **GENERALI** | | | |
| Alimentazione | 100...240 VAC ±10% (50/60 Hz) | | |
| Assorbimento | 3 VA circa | | |
| Dimensioni / Peso | 75 x 122 mm - profondità 34 mm / 120g circa | | |
| Connessioni | Morsettiera a vite per cavi 0.2...1.5 mm² / AWG 24...16 | | |
| Montaggio | Indipendente a parete<br>Predisposizione per uscita cavi: sul retro o lateralmente per pressacavo PG9 | | |
| Protezione frontale | IP40 | | |
| Temperatura di funzionamento / stoccaggio | 0... +50°C (32... +122°F) /-25... +60°C (-13... +140°F) | | |
| Umidità di esercizio | 30... 95 RH% senza condensa | | |
| Conformità | Direttive 2004/108/CE (EN55022: class B; EN61000- 4-2: 8KV air, 4KV cont.; EN61000-4-3: 10V/m; EN61000-4-4: 2KV supply and relay outputs, 1KV inputs; EN61000-4-5: supply 2KV com. mode, 1 KV\ diff. mode; EN61000-4-6: 3V); Directive 2006/95/CE (EN 60730-1, EN 60730-2-9).<br>Regulation 37/2005/CE (EN13485 air, S, A, 2,- 50°C +90°C se utilizzato con sonda modello NTC 103AT11).<br>Regulation 37/2005/CE (EN13485 air, S, A, 2,- 50°C +90°C se utilizzato con sonda modello NTC 103AT11). | | |

# CODIFICA

Per comporre il codice dello strumento, scegliere una delle opzioni per ogni variabile

| W09 | CODICE |
|---|---|
| ALIMENTAZIONE | |
| 100... 240VAC | H |
| OUT 1 | |
| Relé SPDT-8A-AC1 | R |
| BUZZER (INTERNO) | |
| Presente | B |
| Not previsto | - |
| MORSETTIERA | |
| A vite | - |
| DISPLAY | |
| Blu | B |
| Rosso (standard) | - |

| W09Y / W09C | CODICE |
|---|---|
| ALIMENTAZIONE | |
| 100...240VAC | H |
| OUT 1 | |
| Relé SPDT-8A-AC1 | R |
| OUT 2 | |
| Relé SPDT-8A-AC1 | R |
| Not prevista | - |
| OUT 3 | |
| Relé SPST-NO 5A-AC1 | R |
| Not prevista | - |
| BUZZER (INTERNO) | |
| Presente | B |
| Not prevista | - |
| MORSETTIERA | |
| A vite | - |
| DISPLAY | |
| Blu | B |
| Rosso (standard) | - |
| REAL TIME CLOCK (SOLO W09C) | |
| Presente | C |
| Not previsto | - |

# COLLEGAMENTI

## W09

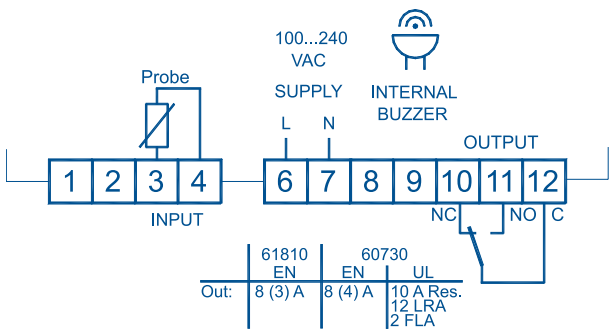


## W09Y / W09C

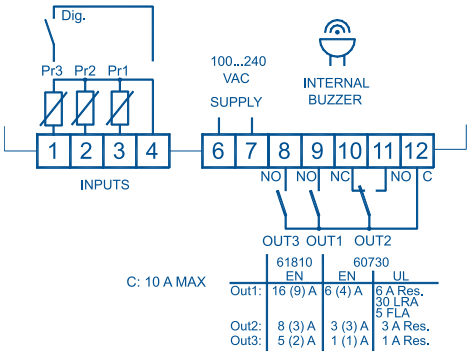


# DIMENSIONI

## W09 / W09Y / W09C

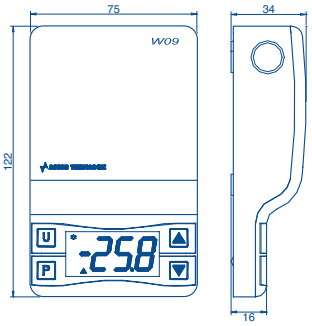


Le dimensioni sono espresse in mm

Ascon Tecnologic s.r.l.
Viale Indipendenza, 56 - 27029 Vigevano (PV) Italy - tel +39 0381 69 871 - fax +39 0381 69 87 30 - *info@ascontecnologic.com* - *www.ascontecnologic.com*