D8

- MODULI DI ACQUISIZIONE ANALOGICI E DIGITALI
- RS485

CARATTERISTICHE

INGRESSI	D8
Ingressi digitali	6 ingressi digitali, in 2 gruppi tra loro optoisolati (1 e 2 in Hz)
USCITE	
Uscita OUT1-OUT2	OUT1 e OUT2: Relè NO, 2A res./250Vac (4A res./120Vac)/SSR, 1A res./250Vac, logica non isolata 0/5 Vdc
Funzioni delle uscite	NOT, PWM, Hold
FUNZIONALI	
Funzioni speciali (opz.)	NOT, Toggle, Flip-Flop
Indicazione frontale	6 LED gialli x DI, 2 LED rossi x DO, 1 LED verde PWR/COM
Comunicazione seriale	RS 485 isolata, protocollo Modbus-Jbus
Velocità di comunicazione	RS 485 (MASTER O SLAVE) 1200, 2400, 4800, 9600 bit/s a 3 fili
Accesso ai parametri	Tramite linea seriale e software di supervisione
GENERALI	
Alimentazione	24Vac (-25...+12%), 24Vdc (-15...+25%) (50/60Hz)
Assorbimento	4 VA max.
Dimensioni	22.5 x 99, profondità 114.5 mm
Peso	152 g circa
Connessioni	Alimentazione e comunicazioni: 0.08... 1.5 mm² (AWG28-AWG16) Ingressi/Uscite: 0.2... 2.5 mm² (AWG24 - AWG12)
Montaggio	Retroquadro su guida OMEGA DIN A
Protezione	Morsetiera: IP20
Contenitore	Plastica autoestinguente
Temperatura di funzionamento	0... 50°C (32... 122°F)/-30... 70°C (-22... 158°F)
Umidità ambiente / di esercizio	Inferiore a 95 RH% senza condensa /5... 95% RH% senza condensa
Conformità	EN61010-1 (IEC1010-1)

CODIFICA

Per comporre il codice dello strumento, scegliere una delle opzioni per ogni variabile

D8	CODICE
ALIMENTAZIONE	
24 Vac/DC	5
OUT 1 E 2	
Relè-Relè	1
Relè-Logica	2
Logica-Logica	3
Triac-triac	4
Triac-Logica	5
COMUNICAZIONE SERIALE	
RS485	5
OPZIONI 1	
Non prevista	0
FUNZIONI SPECIALI	
Non previste	0
MANUALE ISTRUZIONE	
Italiano / Inglese	0
Non previsto	9
OPZIONI 2	
OPZIONI 3	
Non prevista	0
Tropicalizzazione	3

COLLEGAMENTI

D8

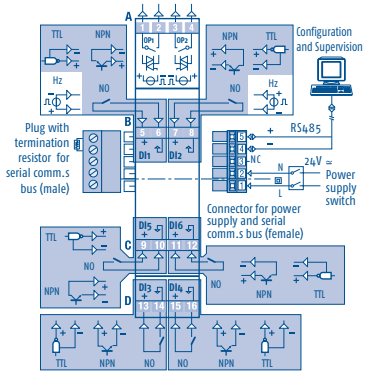

DIMENSIONI

D7 / D8 / D9

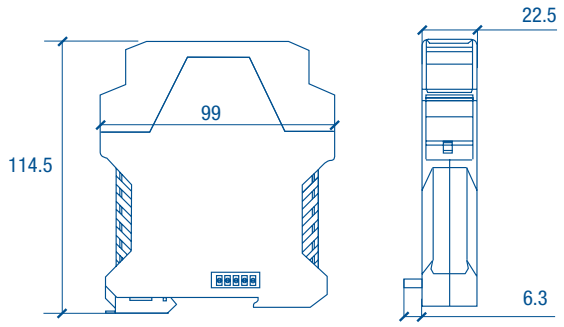

Le dimensioni sono espresse in mm

ASCON TECNOLOGIC S.R.L.
Viale Indipendenza, 56 - 27029 Vigevano (PV) Italy - tel +39 0381 69 871 - fax +39 0381 69 87 30 - *info@ascontecnologic.com* - *www.ascontecnologic.com*